第112回 県知事杯広島県テニス選手権大会【男子シングルス】

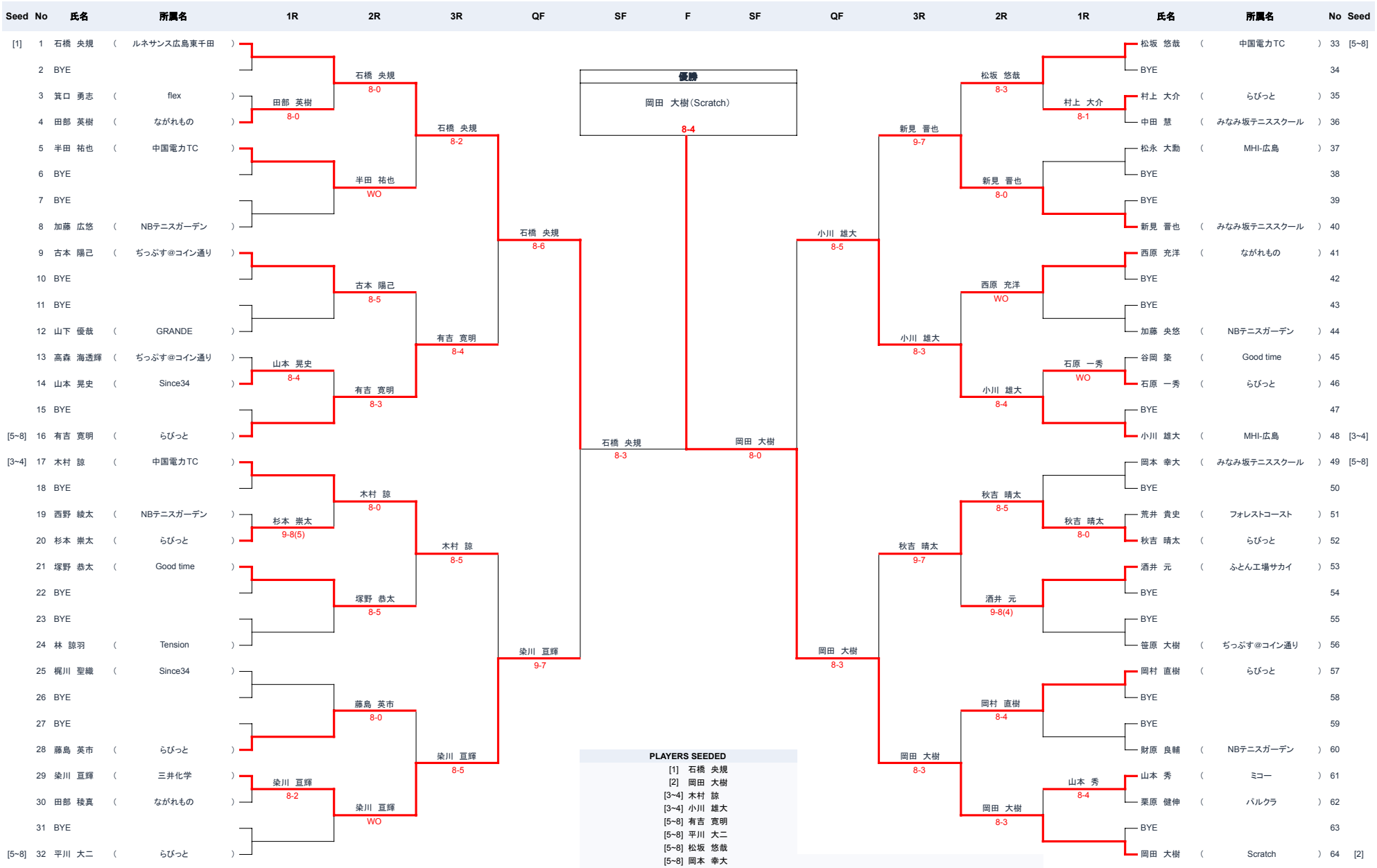

広島県テニス協会　一般の部

第112回 県知事杯広島県テニス選手権大会【女子シングルス】

Seed	No	氏名	所属名	1R	SF	F
[1]	1	山本　佐織	SIZE	山本　佐織	谷本　葵 8-0	優勝
	2	BYE				谷本　葵 （山陽女学園高等部） 8-4
	3	谷本　葵	山陽女学園高等部	谷本　葵 8-0		
	4	西久保　絵里	らびっと			
	5	前野　天寧	山陽女学園高等部	前野　天寧	前野　天寧 8-2	
	6	BYE				
	7	BYE		福永　朋子		
	8	福永　朋子	ぢっぷす@コイン通り			

PLAYERS SEEDED

[1]　山本　佐織

第112回 県知事杯広島県テニス選手権大会【男子A級ダブルス】

Seed	No	氏名	所属名
[1]	1	岡田 大樹 藤井 佑介	Scratch Scratch
	2	BYE	
	3	石橋 央規 古賀 守	ルネサンス広島東千田 NLT
	4	関本 椋 白井 智章	草津TC 草津TC
	5	広川 典彦 岸本 大聖	リフレクションクルー マツダ(株)
	6	BYE	
	7	BYE	
[5~8]	8	松坂 悠哉 門脇 空志	中国電力TC 中国電力TC
[3~4]	9	有吉 寛明 井関 元気	らびっと goodtime
	10	BYE	
	11	熊田 尚登 澤田 文弥	Since34 やすいそ庭球部
	12	笹原 大樹 杉本 崇太	ぢっぷす@コイン通り らびっと
	13	岡村 直樹 西村 守人	らびっと Scratch
	14	BYE	
	15	BYE	
[5~8]	16	山本 晃史 古島 岬記	Since34 GolfTennisZONEHesaka
[5~8]	17	小川 雄大 半場 史晃	MHI-広島 ぢっぷす@コイン通り
	18	BYE	
	19	BYE	
	20	梶川 聖織 阿比留 琢磨	Since34 Since34
	21	達見 啓介 中岡 朋也	ぢっぷす@コイン通り ぢっぷす@コイン通り
	22	BYE	
	23	BYE	
[3~4]	24	石原 一秀 假野 耀市	らびっと やすいそ庭球部
[5~8]	25	新見 晋也 眞鍋 光	みなみ坂テニススクール みなみ坂テニススクール
	26	BYE	
	27	BYE	
	28	石原 慎士 石原 瑞己	Win The Match Win The Match
	29	谷岡 築 染川 亘輝	Good time 三井化学
	30	山本 秀 流田 祐邦	ミコー ミコー
	31	BYE	
[2]	32	平野 晃義 上本 啓伍	Since34 Since34

1R	2R	QF	SF	F
岡田 大樹 藤井 佑介	岡田 大樹 藤井 佑介 9-8(3)	松坂 悠哉 門脇 空志 8-5	松坂 悠哉 門脇 空志 8-3	優勝 平野 晃義 (Since34) 上本 啓伍 (Since34) 8-5
石橋 央規 古賀 守 8-4				
広川 典彦 岸本 大聖	松坂 悠哉 門脇 空志 8-6			
松坂 悠哉 門脇 空志				
有吉 寛明 井関 元気	有吉 寛明 井関 元気 8-2	山本 晃史 古島 岬記 9-7		
笹原 大樹 杉本 崇太 8-6				
岡村 直樹 西村 守人	山本 晃史 古島 岬記 9-7			
山本 晃史 古島 岬記				
小川 雄大 半場 史晃	小川 雄大 半場 史晃 8-6	石原 一秀 假野 耀市 8-6	平野 晃義 上本 啓伍 8-3	
梶川 聖織 阿比留 琢磨				
達見 啓介 中岡 朋也	石原 一秀 假野 耀市 8-6			
石原 一秀 假野 耀市				
新見 晋也 眞鍋 光	新見 晋也 眞鍋 光 8-1	平野 晃義 上本 啓伍 9-7		
石原 慎士 石原 瑞己				
山本 秀 流田 祐邦 WO	平野 晃義 上本 啓伍 8-3			
平野 晃義 上本 啓伍				

PLAYERS SEEDED

[1] 岡田 大樹・藤井 佑介
[2] 平野 晃義・上本 啓伍
[3~4] 石原 一秀・假野 耀市
[3~4] 有吉 寛明・井関 元気
[5~8] 山本 晃史・古島 岬記
[5~8] 小川 雄大・半場 史晃
[5~8] 新見 晋也・眞鍋 光
[5~8] 松坂 悠哉・門脇 空志

広島県テニス協会　一般の部

第112回 県知事杯広島県テニス選手権大会【男子B級ダブルス】

Seed	No	氏名	所属名
[1]	1	東 純平 金出地 真	パルクラ らびっと
	2	BYE	
	3	鮎川 良二郎 角 隆文	マツダ(株) S160TT
	4	鈴木 淳 満野 有	MHI-広島 無名塾Tennis Team
[3~4]	5	塚野 恭太 栗原 健伸	Good time パルクラ
	6	林 諒羽 高森 海透輝	Tension ぢっぷす@コイン通り
	7	山田 昌平 塩谷 博史	NLT NLT
	8	西宮 大典 沖田 一宏	あかんたれ～ず アシニスクラブ
	9	稲光 陽介 沖本 裕文	マツダ(株) マツダ(株)
	10	西野 綾太 加藤 広悠	NBテニスガーデン NBテニスガーデン
	11	BYE	
[3~4]	12	田部 英樹 山田 満夫	ながれもの ながれもの
	13	益田 智史 深谷 駿介	MOS NLT
	14	加藤 央悠 財原 良輔	NBテニスガーデン NBテニスガーデン
	15	BYE	
[2]	16	山下 優哉 本田 瑛洋	GRANDE マツダ(株)

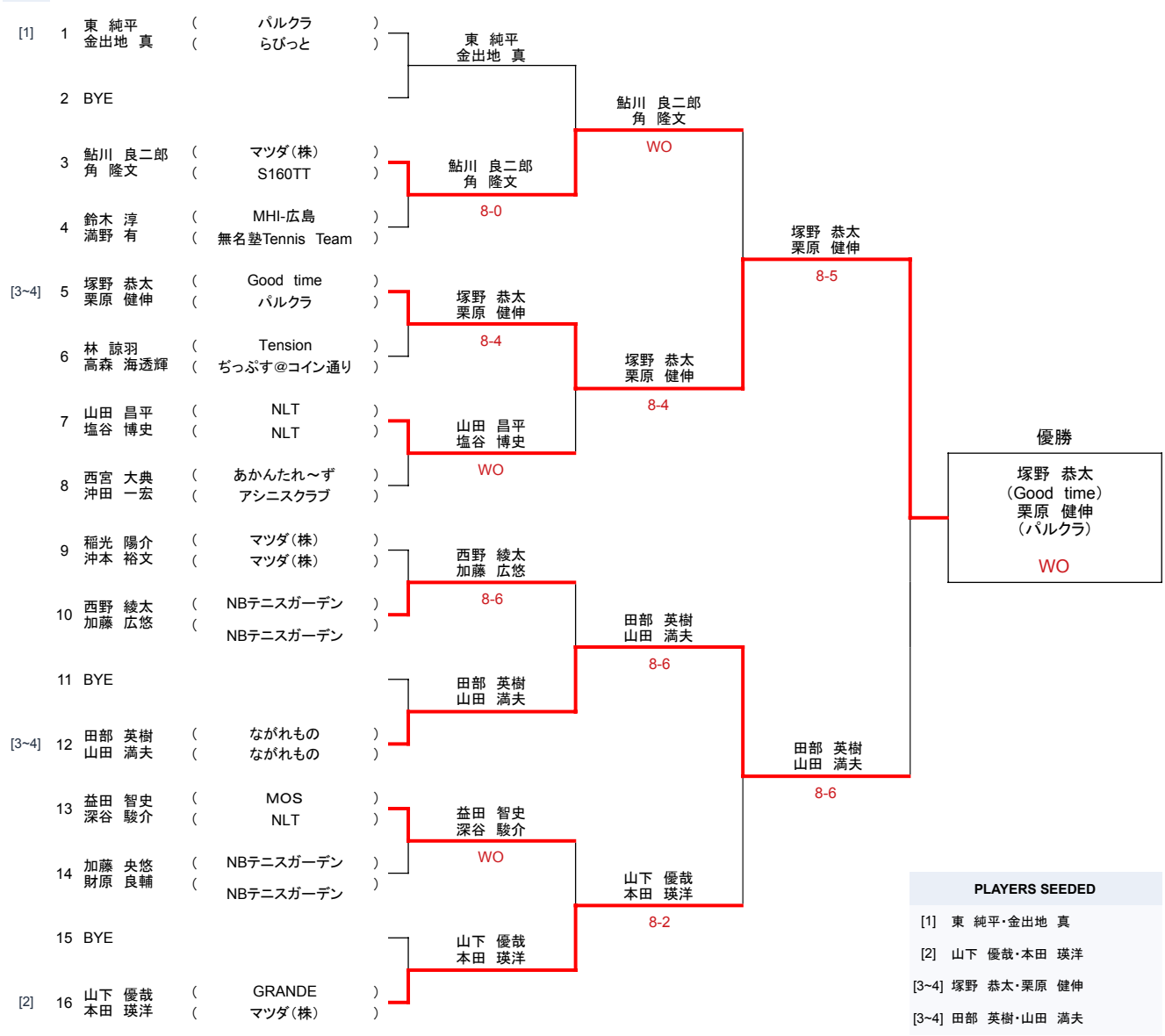

PLAYERS SEEDED	
[1]	東 純平・金出地 真
[2]	山下 優哉・本田 瑛洋
[3~4]	塚野 恭太・栗原 健伸
[3~4]	田部 英樹・山田 満夫

広島県テニス協会　一般の部

第112回 県知事杯広島県テニス選手権大会【男子C級ダブルス】

Seed	No	氏名	所属名
	1	仲井 格 坂宮 弘顕	T.C.S Scratch
	2	BYE	
	3	飯田 翔太 野田 曜一	マツダ(株) マツダ(株)
	4	田尾 健太郎 築島 淳平	DO TC 無名塾Tennis Team
	5	松本 茂康 本岡 孝一	S160TT S160TT
	6	大長 稜平 藤田 滉世	マツダ(株) マツダ(株)
	7	住吉 理 杉村 僚介	HPGテニスクラブ MOS
	8	中本 裕隆 川野 文彦	楽笑てにす 楽笑てにす
	9	並木 竜太 米田 剛	テニスのマーチ テニスのマーチ
	10	李 尓 王 俊博	Tension Tension
	11	山田 凌太郎 洲濱 幸矩	NBテニスガーデン NBテニスガーデン
	12	安井 翔哉 澤村 涼大	S160TT S160TT
	13	千葉 洋尚 山際 剛	マツダ(株) マツダ(株)
	14	中野 倫嘉 岡村 和宏	GTC GTC
	15	大門 暢 宮崎 海秀	BORDER-LINE BORDER-LINE
	16	岡平 秀樹 大本 英輝	ネクサスTC ネクサスTC

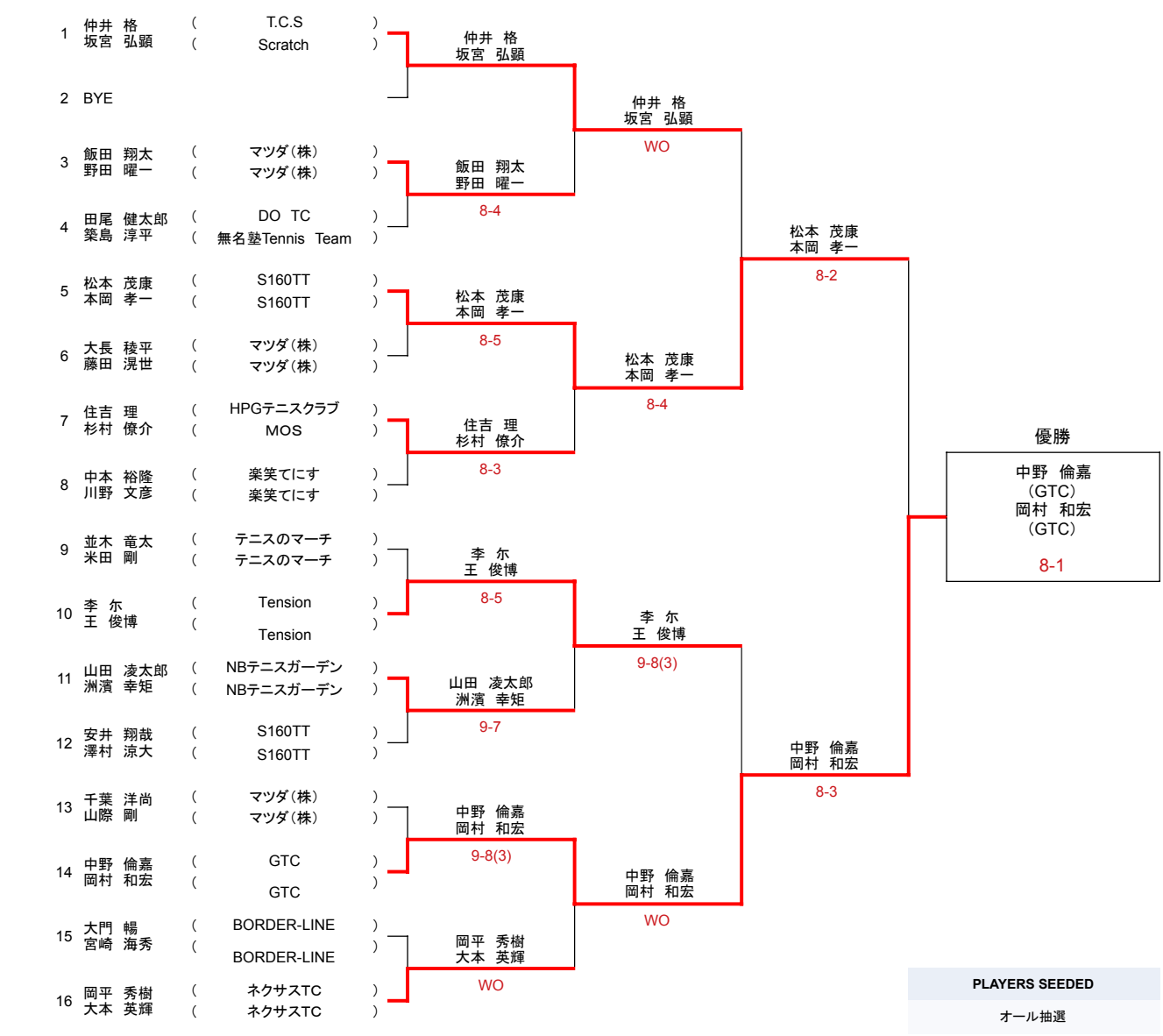

PLAYERS SEEDED
オール抽選

広島県テニス協会　一般の部

第112回 県知事杯広島県テニス選手権大会【男子D級ダブルス】

Seed	No	氏名	所属名
	1	間弓 修治 山本 博和	アシニスクラブ アシニスクラブ
	2	BYE	
	3	古谷 庸介 松本 直輔	マツダ(株) マツダ(株)
	4	今田 充 中内 壮一	flex チームY2
	5	新川 紘己 酒井 光輝	NBテニスガーデン NBテニスガーデン
	6	BYE	
	7	BYE	
	8	牧野 壱彦 住田 富久	草津TC 草津TC
	9	箕口 勇志 浅井 康希	flex flex
	10	BYE	
	11	BYE	
	12	三好 蒼 深堀 晴紀	HPGテニスクラブ HPGテニスクラブ
	13	萩中 広樹 穐山 英哲	IMC IMC
	14	檜垣 光 瀬戸原 弘通	マツダ(株) S160TT
	15	BYE	
	16	元村 潔 藤田 修平	BORDER-LINE BORDER-LINE

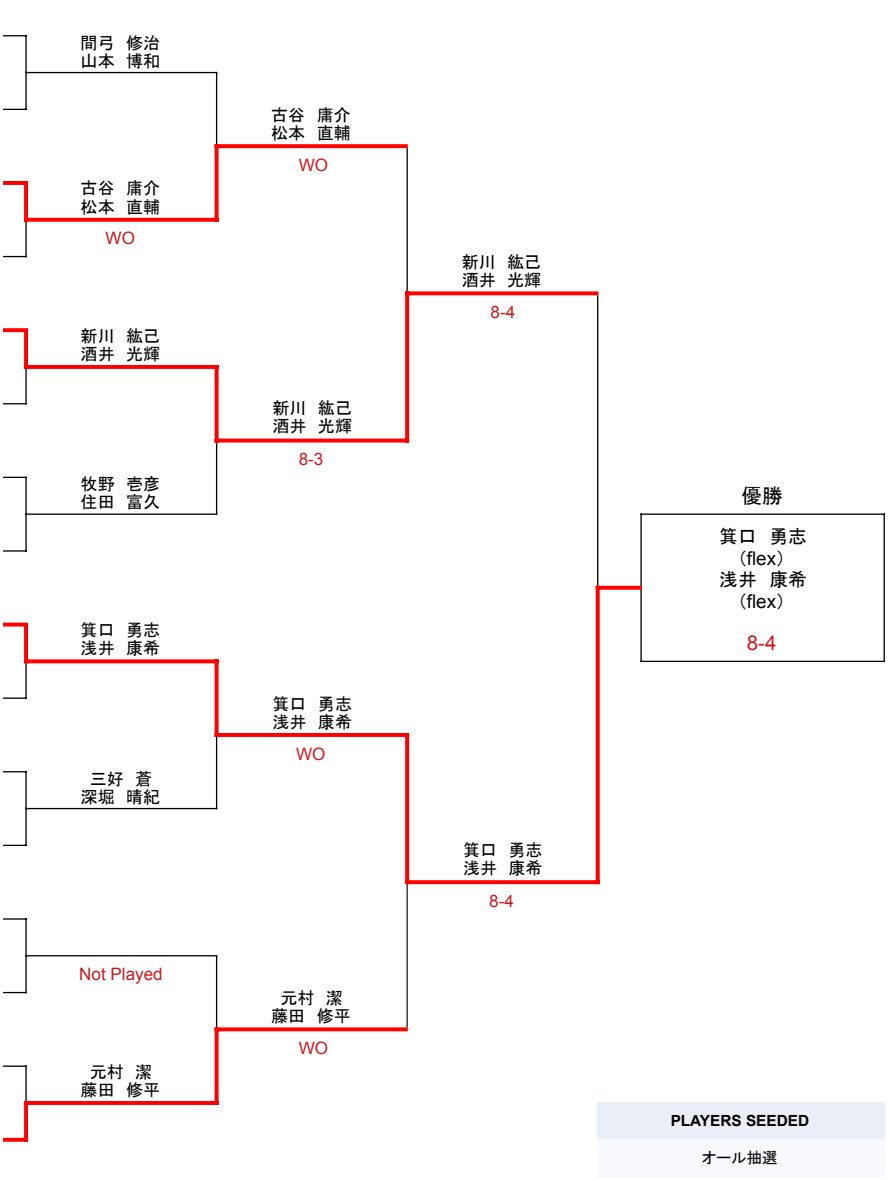

PLAYERS SEEDED
オール抽選

広島県テニス協会　一般の部

第112回 県知事杯広島県テニス選手権大会【女子A級ダブルス】

Seed	No	氏名	所属名
[1]	1	西久保　絵里 安成　靖子	らぴっと Win The Match
	2	岡田　華子 木原　ともみ	GRANDE Good time
	3	土亀　静波 木地　のり子	無名塾Tennis Team テニスのマーチ
	4	横山　裕美 福永　朋子	SIZE ぢっぷす@コイン通り
	5	原田　歩美 佐賀　佐知子	アシニスクラブ みなみ坂テニススクール
	6	高橋　陽子 延江　美智	TNSP MTR
	7	前野　天寧 谷本　葵	山陽女学園高等部 山陽女学園高等部
[2]	8	山本　佐織 植田　恵理加	SIZE やすいそ庭球部

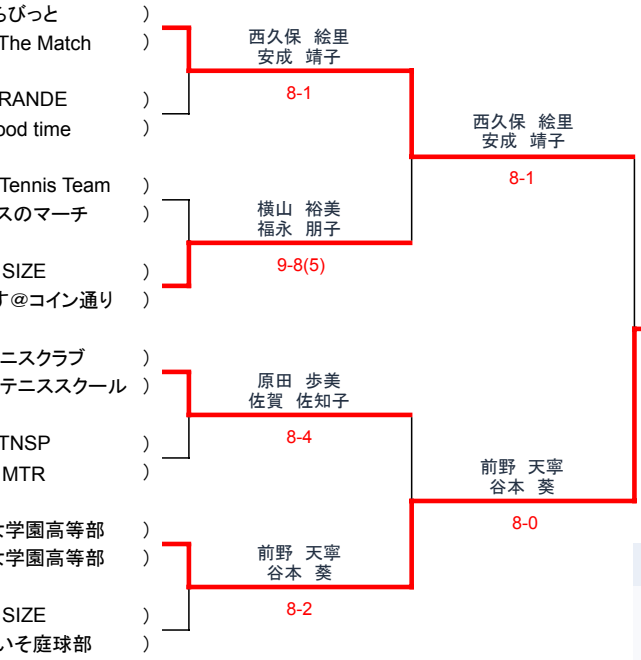

PLAYERS SEEDED

[1]　西久保　絵里･安成　靖子

[2]　山本　佐織･植田　恵理加

第112回 県知事杯広島県テニス選手権大会【女子B級ダブルス】

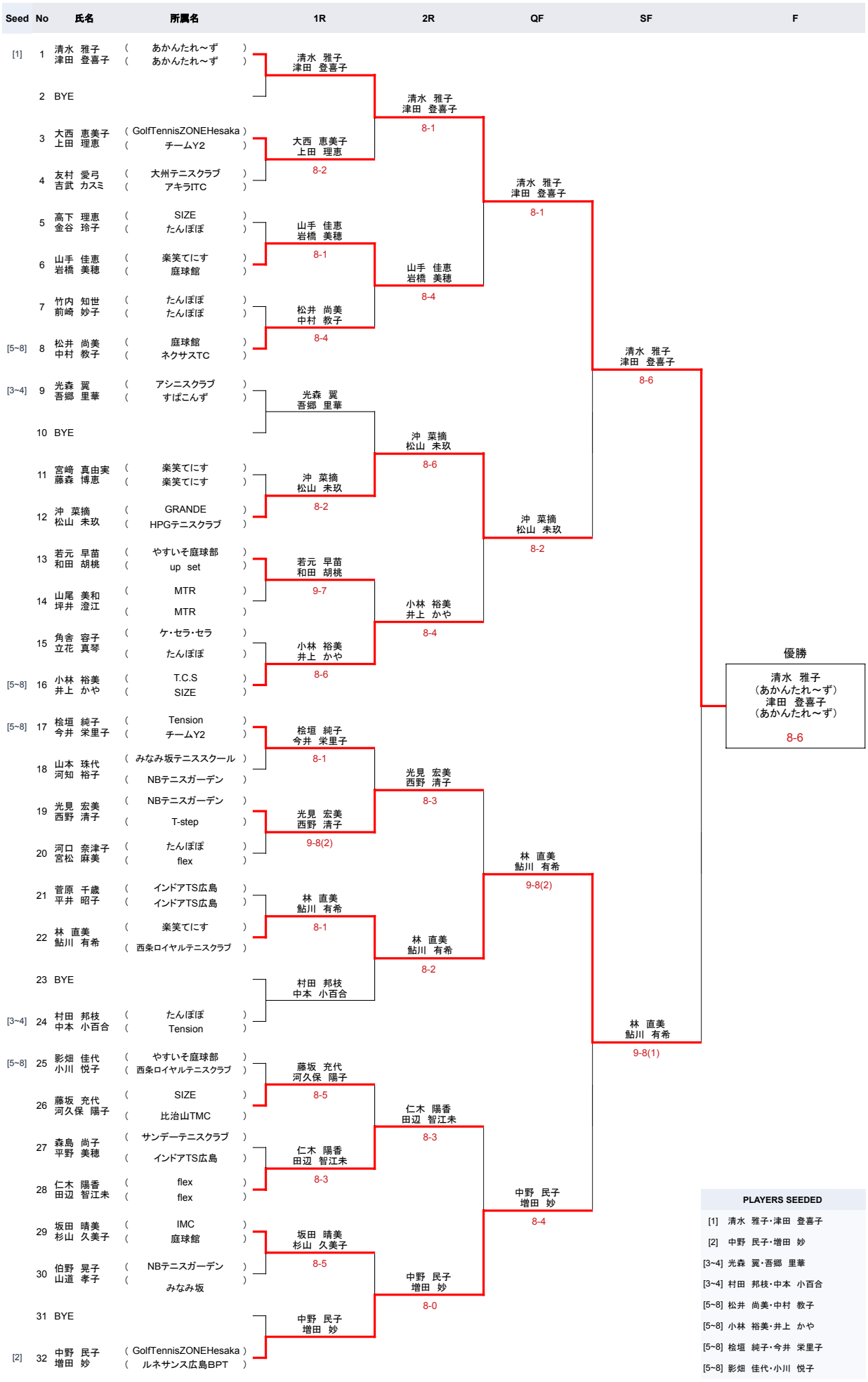

広島県テニス協会　一般の部

第112回 県知事杯広島県テニス選手権大会【女子C級ダブルス】

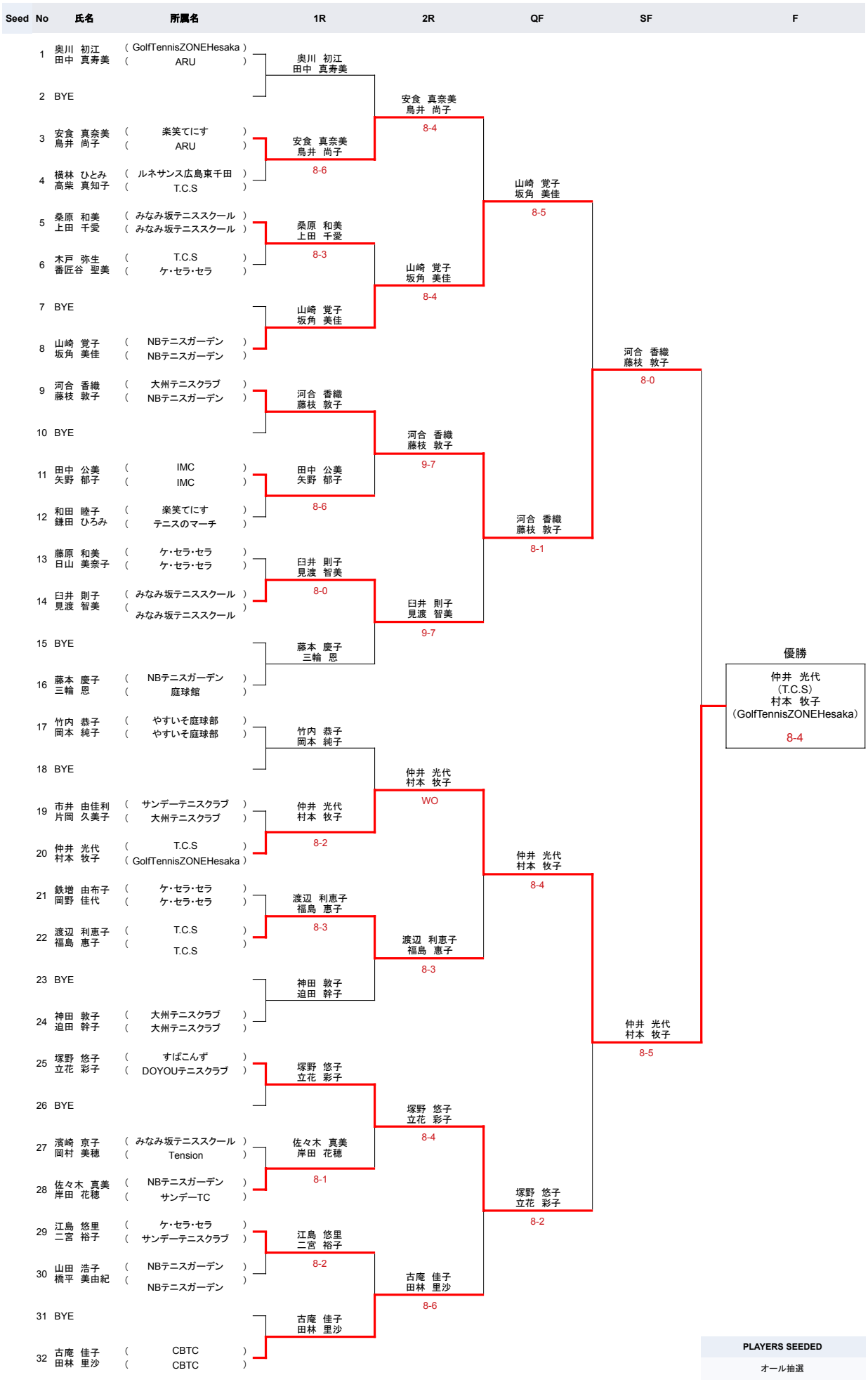

広島県テニス協会　一般の部

第112回 県知事杯広島県テニス選手権大会【女子D級ダブルス】

Seed	No	氏名	所属名
	1	平　幸子 穐山　早苗	（IMC） （IMC）
	2	BYE	
	3	中本　由希子 正木　道代	（WINNERS） （WINNERS）
	4	沖田　京子 重政　千穂	（ケ・セラ・セラ） （ARU）
	5	安田　亜希子 波多　智美	（みなみ坂テニススクール） （みなみ坂テニススクール）
	6	BYE	
	7	加藤　光子 歌野原　秋子	（NBテニスガーデン） （No Limits）
	8	田尾　千恵 島田　恵美	（ケ・セラ・セラ） （みなみ坂テニススクール）
	9	舞田　節代 早川　千穂	（ｻﾝｽ広島ボールパークタウ） （T.C.S）
	10	永芳　純子 藤本　晶子	（ケ・セラ・セラ） （ケ・セラ・セラ）
	11	BYE	
	12	日域　真紀子 髙橋　美樹	（ケ・セラ・セラ） （ケ・セラ・セラ）
	13	三好　誠子 築城　貴子	（NBテニスガーデン） （NBテニスガーデン）
	14	中野　浩子 河村　典子	（T.C.S） （プレイメイト）
	15	BYE	
	16	鈴木　久美子 松下　三奈	（T.C.S） （ルネサンス東千田）

1R

- 平　幸子 / 穐山　早苗
- 中本　由希子 / 正木　道代　8-0
- 安田　亜希子 / 波多　智美
- 田尾　千恵 / 島田　恵美　8-4
- 永芳　純子 / 藤本　晶子　8-5
- 日域　真紀子 / 髙橋　美樹
- 三好　誠子 / 築城　貴子　8-6
- 鈴木　久美子 / 松下　三奈

QF

- 平　幸子 / 穐山　早苗　8-4
- 田尾　千恵 / 島田　恵美　9-8(4)
- 日域　真紀子 / 髙橋　美樹　8-4
- 鈴木　久美子 / 松下　三奈　8-3

SF

- 平　幸子 / 穐山　早苗　8-0
- 鈴木　久美子 / 松下　三奈　8-3

F

- 平　幸子（IMC） / 穐山　早苗（IMC）　8-6

優勝

平　幸子（IMC）
穐山　早苗（IMC）

PLAYERS SEEDED

オール抽選

広島県テニス協会　一般の部